КАЧЕСТВО БЕЗ КОМПРОМИССОВ

www.dmt-winches.com

DMT
РУССКИЕ МОРСКИЕ ТЕХНОЛОГИИ

« Я считаю качество своей личной ответственностью. Это нечто большее, чем я вложил в это понятие, это то, что получает клиент.»

Инженер механик

« Я занимаю твердую позицию. Я ничего не оставляю на волю случая.»

Чирика Сорин
Оператор станка ЧПУ

ЛЕБЕДКИ DMT

ПРОСТО ЛУЧШИЕ В МИРЕ

Вот уже более 18 лет наша команда выпускает лучшие лебедки, которые можно купить за деньги. Мы не боимся делать такое заявление. Ни один сотрудник не пойдет на какой-либо компромисс в области качества. Ваши лебедки должны работать безупречно, при минимальном обслуживании.

Процессы проектирования и изготовления в DMT Marine Equipment осуществляются в соответствии с самыми высокими стандартами. Учитывая нашу преданность делу, обратную связь с клиентами и
опыт, наша концепция гарантирует минимальные расходы на эксплуатацию.

МИР DMT

210
клиентов
в 45
странах
на более 1600 судах
4 производственных объекта
183
сотрудника
КЛИЕНТЫ
ПРОИЗВОДСТВА
25 МИЛЛИОНОВ
ПРИБЫЛИ
ИСПОЛЬЗОВАНО
2000
ТОННЫ СТАЛИ ЗА ПОСЛЕДНИЙ ГОД
ИЛИ 17,5 СИНИХ КИТОВ
ТЕХНИЧЕСКОЕ СОПРОВОЖДЕНИЕ
24/7/365

СТАНДАРТНЫЕ,ЭКСКЛЮЗИВНЫЕ

ИЛИ ЧТО-ТО СРЕДНЕЕ

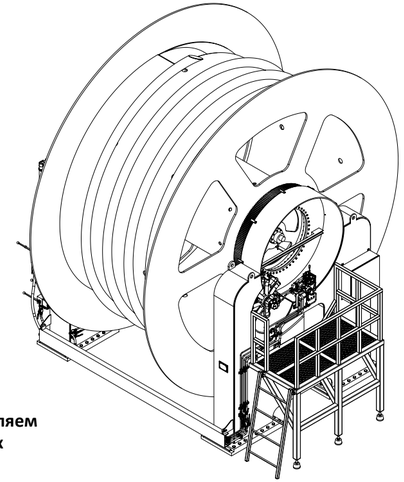

DMT поставляет большой ассортимент стандартных лебедок. Кроме того, мы предоставляем различные индивидуальные решения для оборудования любых судов, независимо от их применения.

Команда хорошо подготовленных и высококвалифицированных инженеров DMT может помочь вам с модификацией стандартного продукта в эксклюзивную лебедку, которая будет точно соответствовать вашим требованиям. «Эксклюзивный» вовсе не означает «более дорогой».
Имея оборудование, которое прекрасно сочетается с вашими потребностями, вы сможете выполнять поставленные задачи максимально эффективно.

«Разработка продукта начинается здесь, на нашей «чертежной доске». Все должно быть правильно рассчитано, функционально и удобно. Мы любим то, что делаем, поэтому работа доставляет нам радость».

Инженерная команда

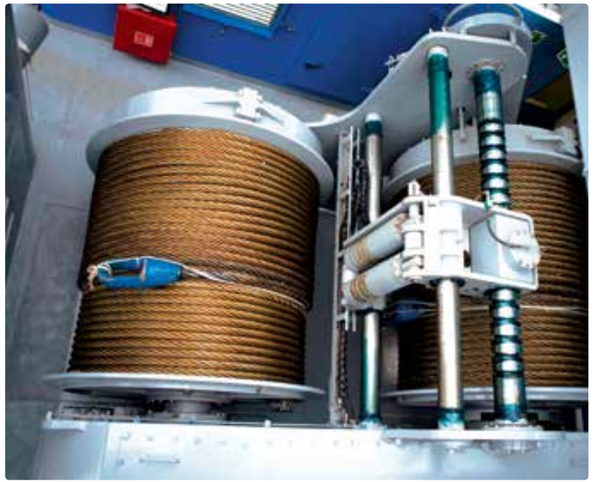

СТАНДАРТНЫЕ ИЛИ ЭКСКЛЮЗИВНЫЕ

СПЕЦИАЛЬНОГО НАЗНАЧЕНИЯ

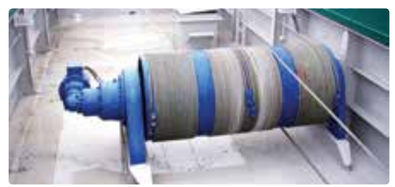

ОФФШОРНАЯ ИНДУСТРИЯ

ЧРЕЗВЫЧАЙНО НАДЕЖНЫЕ, ВСЕГДА И ВЕЗДЕ

Решения DMT для оффшорной индустрии сочетают в себе высококачественные лебедки с новейшими системами управления и мониторинга. Мы можем предложить комплексные решения в области систем якорного, швартовного оборудования, систем позиционирования, систем определения местоположения (Taut Wire System), шланговых лебедок и спускоподъемных устройств (LARS).

Предлагаемые решения могут быть разработаны с учетом любых требований и адаптированы к любым условиям окружающей среды. Они производятся на предприятии согласно международным правилам и стандартам и при желании могут быть сертифицированы соответствующим классификационным обществом.

БЕЗ ОГРАНИЧЕНИЙ В РАЗМЕРАХ

Компания DMT выполняет комплексные поставки под ключ 1-24 точечных систем позиционирования с гидравлическим, электрическим или пневматическим приводом. Мы предоставляем все необходимые компоненты системы начиная от шкафов питания до якорей.

Предлагаемая нами система определения местоположения (Taut Wire System), чрезвычайно надежна благодаря нашим знаниям в области механического оборудования и сотрудничеству с лучшим голландским производителем электронных и программных продуктов Praxis.

Мы предлагаем широкий диапазон шланговых вьюшек, включая одно- и многокатушечные системы

Также мы предлагаем широкий диапазон систем LARS, предназначенных для выполнения широкого спектра оффшорных операций, начиная от грузоподъемных операций в море до спуска и подъема оборудования.
Система LARS может быть разработана с учетом любых требований и адаптирована к любым условиям окружающей среды.

DORMEC
DMT

SWL 450KGS
SWL 1,83T
HYTECH

«Я могу справиться с любой проблемой и добиваюсь успеха, потому что готов сделать все возможное, лишь бы достичь совершенства».

Александру Будау
Инженер механик

НАШЕ ЕДИНСТВЕННОЕ ПРАВИЛО

КАЧЕСТВО БЕЗ КОМПРОМИССОВ!

Никаких пустых слов, только твердые обещания. Эти слова говорят о том, какие ценности мы отстаиваем: качество. Просто потому, что мы понимаем потенциальные последствия поставки некачественной продукции. При проектировании лебедки, которая лучше всего подойдет для ваших требований, важны даже самые маленькие детали, чтобы гарантировать выполнение наилучшей работы. Ваше доверие - наша гордость.

К каждой лебедке, которая передается заказчику, применяется одни и те же требования, основанные на практическом опыте, знании стандартов качества машиностроения и материалов. И хотя для нашего отдела логистики большие поставки могут быть наиболее привлекательными, мы стремимся обрабатывать даже самый маленький заказ с одинаковым профессионализмом. Маленькие или большие - нет никакой разницы.

«DMT является поставщиком компании Bosch Rexroth в области решений для палубного оборудования, в частности, лебедки, шпили и т. д. DMT предоставляет хорошие технические решения для потребностей Bosch Rexroth, а также предлагает услуги квалифицированных специалистов для консультирования п техническим вопросам. Процесс заказа очень прост. Оборудование поставляемое в Bosch Rexroth, соответствует ожиданиям и требованиям во всех отношениях, включая производительность. Компания Bosch Rexroth решила вести бизнес с DMT, принимая во. внимание несколько факторов, таких как знания, качество, опыт, гибкость и цена.»

Даан Хижзен
Руководитель проекта, Bosch Rexroth B.V.

CLEAN FORCE
MAJURO
SL CURTIS ISLAND
GLADSTONE
SL QUOIN ISLAND
GLADSTONE

СУДОВОЕ ОБОРУДОВАНИЕ

РАССЧИТАННОЕ С МИНИМАЛЬНЫМ ВЕСОМ И МАКСИМАЛЬНОЙ ПРОЧНОСТЬЮ

DMT не только производит лучшие в мире лебедки - вы также можете положиться на наш опыт, когда речь заходит о комплексных поставках судового оборудования на проект. При необходимости мы предоставляем проекты «под ключ».

Все изделия - от клюзов до роульсов для швартовки - производятся в стандартных продуктовых линейках. Разумеется, вы всегда можете переговорить с нашей инженерной командой, чтобы обсудить специализированные продукты, разработанные в соответствии с вашими особыми требованиями.

Всё палубное оборудование производится и проходит всестороннюю проверку на соответствие требованиям DIN, ISO, ГОСТ или NS. Во всем мире, в любой ситуации, экипажи полагаются на наше оборудование.

Ассортимент:

- Шпили
- Клюзы
- Кнехты
- Стопоры якорной цепи
- Киповые планки с роульсами
- Вертлюжные якорные клюзы
- Направляющие роульсы
- Буксирное оборудование
- Панели управления
- Системы управления с мостика

РЕШЕНИЯ ПОД КЛЮЧ

УДОБНЫЕ ЭЛЕКТРИЧЕСКИЕ, ГИДРАВЛИЧЕСКИЕ И ПНЕВМАТИЧЕСКИЕ СИСТЕМЫ УПРАВЛЕНИЯ

«Каждая лебедка, которая выходит из цеха, должна прекрасно работать, а желательно еще лучше.»

Сион Мариус
Инженер механик

ОБОРУДОВАНИЕ ДЛЯ МЕГАЯХТ

НЕРЖАВЕЮЩАЯ СТАЛЬ В ЛУЧШЕМ ВИДЕ

Владельцы мега-яхт привыкли к качеству. Им нужно все только самое лучшее. DMT разделяет такой подход. Вот почему мы являемся постоянным партнером для проектировщиков и строителей подобных яхт.

Компания DMT Marine Equipment выпускает разнообразное палубное оборудование из нержавеющей стали для любых яхт. Изделия элегантны по внешнему виду, благодаря использованию самых современных решений и идеальной полировке они украсят любую палубу, на которой будут установлены. Большинство продуктов изготавливаются по индивидуальному заказу; они разработаны, спроектированы и построены с учетом требований заказчиков и стандартов классификационных обществ..

«Точность - вот что отличает качество. Мы стремимся к совершенству и безупречному исполнению».

Филоте Стериан
Оператор станка с ЧПУ

СПЕЦИАЛЬНЫЕ ПРОЕКТЫ

ВАШИ ПОЖЕЛАНИЯ, НАШЕ ИСПОЛНЕНИЕ

Нет такой лебедки, которую мы не смогли бы построить. Мы можем сказать это с полной уверенностью. Зачастую продукт из нашего стандартного ассортимента может подойти для вашего проекта, однако во многих ситуациях необходимо подобрать специализированное решение, идеально подходящее вам. Мы с радостью принимаем вызов.

Каскадные, кабельные, грузолюдские, рыболовные, буксирные - вам достаточно только сказать. Никто не поймёт вас лучше нас. Лебедки — это основной вид нашей деятельности. Именно поэтому компания DMT способна изготовить все, что вы пожелаете. Наши инженеры проверят и перепроверят каждый расчет новой лебедки, используя трехмерные модели. Таким образом, вы можете быть уверены, что покупаете лучший продукт, который будет работать в самых сложных условиях.

Примеры специального оборудования, которое мы можем предоставить:

ДНОУГЛУБИТЕЛЬНАЯ ПРОМЫШЛЕННОСТЬ

- Морские землесосные рукава
- Грунтозаборное устройства
- Клапаны
- Поворотные уплотнения
- Соединители землесосных рукавов

МЕТАЛЛИЧЕСКИЕ КОНСТРУКЦИИ

- Водолазные установки
- Декомпрессионные камеры
- Стрелы кранов
- П-образные рамы

ЛУЧШИЕ ЛЕБЕДКИ В МИРЕ

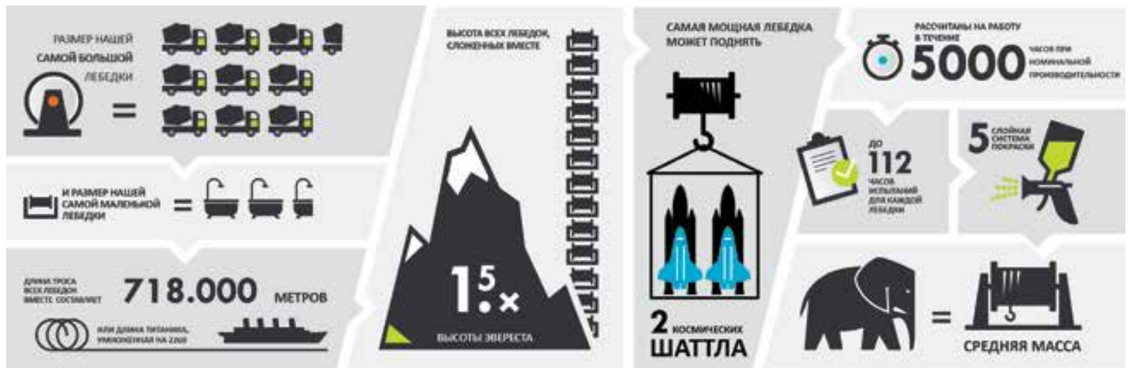

ВСЕ ЛУЧШЕЕ ТОЛЬКО ДЛЯ ВАС, КАК ДЛЯ САМОГО ЦЕННОГО КЛИЕНТА

Если мы можем обеспечить лучшее, что можно купить за деньги, то этим мы обязаны таким ценным клиентам, как вы. Клиенты, которые точно знают, чего они не хотят: это простои, высокие затраты на обслуживание, ржавое оборудование на борту.

Благодаря многолетнему практическому опыту и исследованиям наша команда, шаг за шагом, постоянно взаимодействуя с заказчиками, создала лучший продукт, доступный на рынке. Мы понимаем технический процесс и можем объединить его с вашими собственными, практическими знаниями о рабочих условиях на борту. Совместно мы производим лучшие лебедки в мире.

«Мы рекомендуем компанию DMT Marine Equipment, как профессионального, надежного и качественного поставщика: спускоподъемные системы, шланговые, подъемные и пневматические лебедки.

Компания DMT Marine Equipment стала единым поставщиком с точки зрения технических консультаций, специализированной поддержки для установки и ввода в эксплуатацию, а также сервисного обслуживания по всему миру. Мы продолжим разработку новых проектов с DMT, и мы рассчитываем на их партнерский подход. »

Буми Армада Берхад

«После анализа поставщиков лебедок мы начали сотрудничество с DMT Marine Equipment. Это было основано на том факте, что они имеют большой опыт в производстве лебедок. DMT предоставила необходимое нам решение и обеспечила ожидаемые результаты. Мы надеемся работать с DMT и в будущем.»

Джейми Халме - руководитель отдела судового оборудования, MMA Offshore Vessel Operations PTY LTD

«Мы рады отметить, что сотрудничество между компаниями Damen Group и DMT является надежным, профессиональным и качественным. Все работы, начиная от предложения до послепродажного обслуживания, являются ответом на наши прямые потребности, и для этого мы с уверенностью рекомендуем любые новые деловые отношения.. DMT, один из наших традиционных поставщиков, успешно поставил следующие виды оборудования: якорно-швартовное и буксирное оборудование для буксиров и рабочих катеров, в том числе эскортно- буксирное и якорное-швартовное оборудование для грузовых судов/многофункциональных судов, оснащение береговых и транспортных судов, системы с электрическими, гидравлическими и электрогидравлическими приводами. »

Группа Damen

НА ВСЯКИЙ СЛУЧАЙ

СЕРВИСНОЕ ОБСЛУЖИВАНИЕ НА ПЕРВОМ МЕСТЕ

Мы всегда к вашим услугам, ГАРАНТИРОВАНО, круглосуточно и каждый день, в какой бы точке мира вы не находились. Профессиональная техническая поддержка 24/7/365.

Мы можем попасть на ваш объект в кратчайшие сроки, с нашей командой профессионалов. Наша преданность делу не прекращается за заводскими воротами. Мы всегда там, где мы нужны вам. В любом океане, море и в каждом порту.

НАШЕ ПРОИЗВОДСТВО

Наше производство оснащено новейшими станками с ЧПУ, которые гарантируют, что ваше оборудование будет изготовлено из лучших прецизионных деталей. Высококвалифицированная команда полностью посвятила себя тому, чтобы обеспечить то высокое качество, которое вы ожидаете от нас.

Год назад мы реализовали свою мечту и закончили наш «чистый цех», которым мы по праву гордимся. Именно здесь мы выполняем операции по сборке и тестированию наших высококачественных
изделий. Здесь мы объединяем все компоненты изделий с использованием технологий, которые были сформированы на основе полученного опыта и совершенствования инженерного процесса.
Затем мы тестируем и отлаживаем изделия таким образом, чтобы на борту судна надо было выполнить лишь минимальную работу для проведения успешных испытаний на борту, с последующим вводом в
эксплуатацию.

ГЛАВНЫЙ ОФИС - Румыния

Prelungirea Foltanului no. 13,
COD 807325, Sat Costi, Comuna Vanatori, Galati, Romania (Румыния)
Тел: +40 236 406 006 | Факс: +40 236 464 050
office.ro@dmt-winches.com

КОНТАКТЫ

Нидерланды

Тел: +31 38 460 3304
Факс: +31 38 460 0803
sales.nl@dmt-winches.com

Украина

Тел: + 380 512 366 542
Факс: + 380 512 447 203
sales.ua@dmt-winches.com

Россия

Тел: + 7 812 922 04 33

sales.ru@dmt-winches.com

Турция

Тел: +90 216 494 00 72
Факс: +90 216 494 00 62
sales.tr@dmt-winches.com

Италия

Тел: +39 010 37 60 800
Факс: +39 010 37 60 759
sales.it@dmt-winches.com

Сингапур

Тел: + 65 865 779 58
Факс: + 65 629 497 21
sales.sg@dmt-winches.com

Бельгия

Тел: +32 34 587 691

motec@dmt-winches.com

Китай

Тел: +86 138 5221 9176
Факс: +86 514 8588 1767
office.ro@dmt-winches.com

Австралия

Тел: + 64 21 689 101

sales.australasia@dmt-winches.com

Бразилия

Тел: +55 (71) 999 690 905

sales.br@dmt-winches.com

Соединенные Штаты Америки

Тел: +1 504 258 1707

sales.usa@dmt-winches.com

Индия

Тел: +91 90732 57388

sales.india@dmt-winches.com

ОАЭ

Тел: +971 50 6009887

sales.uae@dmt-winches.com

КАЧЕСТВО БЕЗ КОМПРОМИССОВ
www.dmt-winches.com